hytec inter

MPU5

WR-5100

在最關鍵的時刻，提供團隊穩定可靠的連線能力

MPU5 專為任何場域打造穩定又安全的網路連線能力，能即時整合您的所有關鍵資訊來源。透過最先進、最具彈性的行動隨建即連網路（MANET）架構，MPU5 結合資料、影像、語音與內建電腦，是全球首款智慧型戰術通訊裝置。

MANET戰術網路

- 搭載 Wave Relay® 作業系統 —— MPU5 就是您的電腦
- 可安裝既有 Android™ 應用程式
- 可安裝使用客製化Android應用程式
- 支援連接與使用 USB 裝置

隨時隨地保持連線

- 採用 Wave Relay® 隨建即連網路（MANET）
- 專為大規模擴充設計 —— 無跳數限制
- 快速自組網與自我修復能力
- 真正的點對點架構 —— 無主節點設計

一機整合，提升任務效率

- 單一裝置整合網路、語音、影像與電腦功能
- 減少電池、無線電、編碼器與接收器等裝備的負擔
- 精簡裝備，提升機動性與任務靈活性

可更換式頻率模組

- 採用先進的 MIMO 技術
- 提供高度穩定性，應對各種複雜環境
- 成本效益高，具未來擴展性

即時串流高清影片

- 完美整合的 H.264 高清影像壓縮/解壓縮
- 直接將影像攝影機連接至裝置
- 支援同時觀看多路影像串流
- 提供高清輸出，可連接 HDMI 相容/兼容顯示器
- 支援影像與語音同步串流

可靠的語音通訊

- 可使用 16 個通話頻道
- 支援雙通道主動式 PTT，可雙按鈕按壓啟動PTT開放式通話
- 語音頻道支援優先級與可自訂通話群組

智慧型 RoIP 連接功能

- 內建 Radio over IP（RoIP）功能
- 將傳統 LMR 無線電整合至網路中
- 實現跨單位、跨系統無縫通訊

PERSISTENT SYSTEMS

03EN070 Rev. R

SPECIFICATIONS

外觀結構

尺寸（僅主機）
3.8 x 6.7 x 11.7 公分

重量（僅主機）
391 公克

表面處理
黑色陽極處理
符合 MIL-A-8625-F,
TYPE III，CLASS 2 規範

界接介面
(3) 個 #4-40，孔徑 0.15 吋的安裝孔

環境規格

IP68 認證
IPx8 防水：水下 20 公尺 30 分鐘，或 水下10 公尺 2 小時
IP6x 防塵：完全防塵，無塵埃侵入

MIL-STD-810G
抗衝擊、抗震動、鹽霧、降雨、濕度、結冰、高空、太陽輻射等測試通過

MIL-STD-461F
RE/RS/CE/CS

工作溫度
-40° to +85° C
-40° to +185° F

工廠規範

美國製造
ISO 9001:2015 認證
設計符合 MIL-STD 軍規標準

合規資訊
FCC／IC 認證
日本型式認證
RCM認證

網路功能

採用Wave Relay® 多播演算法
提供無縫的 Layer 2 網路連接
內建序列埠轉乙太網功能（Serial-to-Ethernet）
Cloud Relay™
IPv4 & IPv6 支援
內建 DHCP 伺服器功能
支援 USB RNDIS 主機與裝置模式

資安規範

內建硬體加速的加密功能
支援 CTR-AES-256 加密演算法
HMAC-SHA-256 驗證與完整性保護
採用 CNSA 演算法
支援遠端連接重設與金鑰清零
FIPS-140-2 認證
支援Cloud Relay™

影像

HD-BNC Connection
3G-SDI & 複合輸入
內建HD H.264 影像
壓縮／解壓縮功能

GPS

3.3V Active
環境感知
符合Cursor-on-Target標準
1秒更新

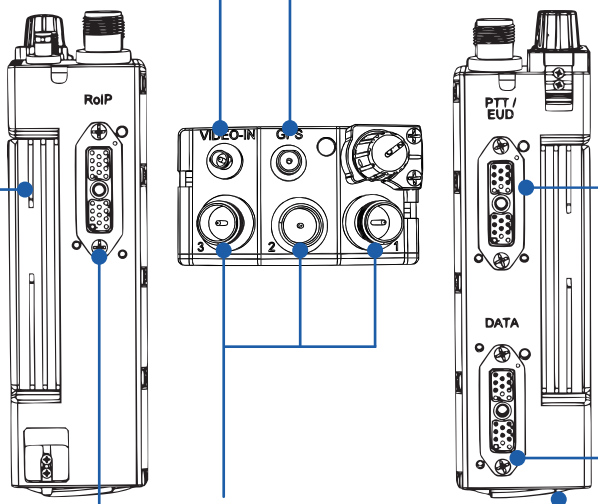

RF Module

可更換式頻率模組
(單獨訂購)

RF-1150 - 10W L-Band 頻率範圍:
1350 - 1390 MHz

RF-2150 - 10W S-Band 頻率範圍:
2200 - 2507 MHz

RF-2125- BAS Band 頻率範圍:
2025 - 2150 MHz

RF-4100- Lower C-Band 頻率範圍:
4400 - 5000 MHz

RF-5100- Upper C-Band 頻率範圍:
5100 - 6000 MHz

RF Modulations:
OFDM (64-QAM, 16-QAM, QPSK, BPSK)
6W - 10W 輸出功率*

軟體設定頻帶寬:
5 MHz, 10 MHz, 20 MHz,

上傳/下載 使用模式:
單一天線至三根天線最大化使用

PTT界接盒 / EUD

雙按鈕PTT頻道
終端用戶設備(EUD) 數據傳輸及充電
USB Host / RS-232 Serial
HD 影像輸出
可提供向下充電 (CDP):
Rated for 1,500mA

數據

可轉接USB OTG，RS-232 ，乙太網路線
標準電源接口（SDP）： 500mA

3x3 MIMO 技術

支援範圍 - LOS and BLOS
100+ Mbps 流量
最大比值合併接收
空間多工

Intelligent RoIP

支援與傳統無線電共用
可偵測傳統無線電
USB Host / RS-232 Serial標準充電埠 (SDP)： 500mA

電源

低電量警示
標準旋轉鎖接頭 8 - 28 VDC

Any radio transmitting at 6W or above is for military or international sales only

03EN070 Rev. R

hytec inter

Email sales@hytec.co.jp
Contact 梁國瑞 0983 140 597
Office 台北市中山區建國北路二段147號7樓之5